Genormte Wirkdruckgeber

Die Wirkdruckmesstechnik lässt sich als einziges Messverfahren auf international gültige Regelwerke zurückführen verbunden mit den Vorteilen der Rechtssicherheit, Zuverlässigkeit, langen Standzeiten, Wartungsfreiheit und der möglichen Plausibilitätsprüfung vor Ort. Die Herstellung und Prüfung von Wirkdruckgebern erfolgen je nach den zum Einsatz kommenden Regelwerken wie z.B. EN13480, EN12952, DGRL 2014/68/EU oder Kundenspezifikation. Erforderliches Zubehör wie beispielsweise Absperrarmaturen oder Kondensatgefäße gehören selbstverständlich auch zu unserem Lieferumfang.

Normblenden nach DIN EN ISO 5167

Einsatzgebiete

Für kostengünstige Betriebsmengenmessungen mit ausreichenden Ein-und Auslaufstrecken.
Für alle Medien in Industriebereichen wie: z.B. Kraftwerke, Petrochemie, Chemie, Papier und Zellstoffindustrie.

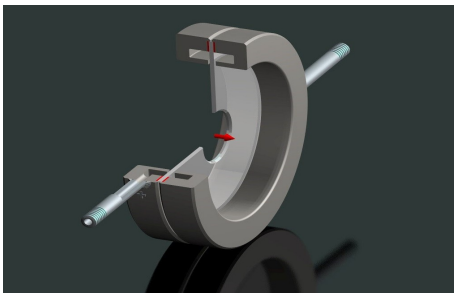

Blende mit Ringkammer

Vorteile

- Unsicherheit ± 0,5 % bis ± 1,2 % in Abhängigkeit der Betriebsdaten
- kostengünstigster Wirkdruckgeber
- leichte Handhabung beim Einbau

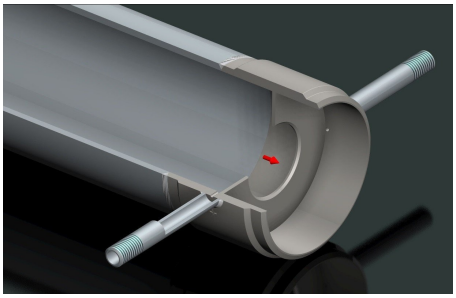

Blende mit Schweißenden

Spezifikation

- Nennweiten DN50 - DN1000 (2" - 40")
- Nenndruck PN6 – PN100 / 150lbs-600lbs
- Temperaturbereich bis 500 °C
- andere Nennweiten, Temperaturen und Drücke auf Anfrage möglich

Werkstoffe

Alle DIN, ASTM und ASME Werkstoffe Material wie z.B. 1.0460 / SA105 bis 1.4901 / A182F92, andere Werkstoffe auf Anfrage

Einbaumöglichkeiten

Blenden können in jeder beliebigen Lage eingebaut werden.

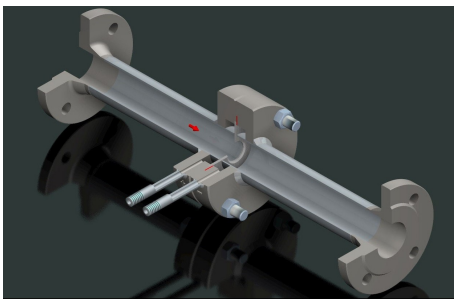

Blende als geflanschte Messstrecke

ISA 1932 - Düsen nach DIN EN ISO 5167

Einsatzgebiete

Für Durchflussmessungen mit ausreichender Ein- und Auslaufstrecke. Einsatzbereich im Kraftwerksbereich für Frischdampf- und Speisewassermessungen sowie Verrechnungs-/ Bilanzierungsmessungen für alle Medien in Industriebereichen (Kraftwerke, Papier- und Zellstoff-industrie, etc.)

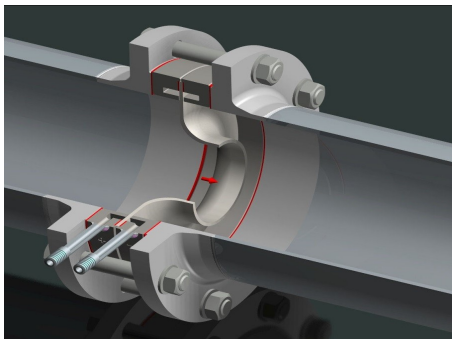

ISA 1932 Düse mit Ringkammer

Vorteile

- Unsicherheit ± 0,8 % bis ± 1,3 % in Abhängigkeit der Betriebsdaten
- gute Langzeitgenauigkeit
- keine Wartungskosten, da wartungsfrei
- leichte Handhabung beim Einbau

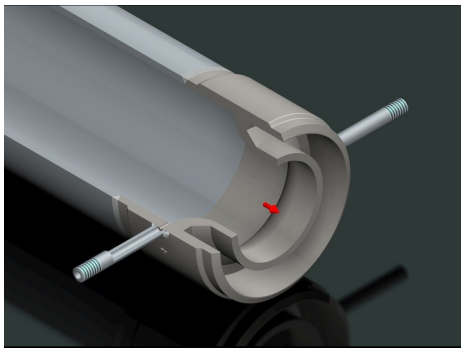

ISA 1932 Düse mit Schweißenden

Spezifikation

- Nennweiten DN50 – DN500
- Nenndruck PN6 - PN600
- Temperaturbereich bis 600 °C
- andere Nennweiten, Temperaturen und Drücke auf Anfrage möglich

Werkstoffe

Alle DIN, ASTM und ASME Werkstoffe Material wie z.B. 1.0460 / SA105 bis 1.4901 / A182F92, andere Werkstoffe auf Anfrage

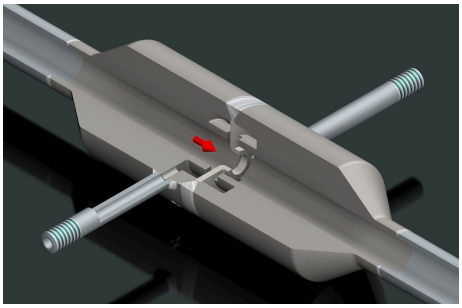

ISA 1932 Düsenmessstrecke mit Ringkammer

Einbaumöglichkeiten

ISA 1932 - Düsen können in jeder beliebigen Lage eingebaut werden.

Venturidüsen nach DIN EN ISO 5167

Einsatzgebiete

Für Durchflussmessungen mit niedrig bleibendem Druckverlust. Einsatzbereich im Kraftwerksbereich für Frischdampf- und Speisewassermessungen sowie Mengenmessungen mit niedrigen Unsicherheitswerten.

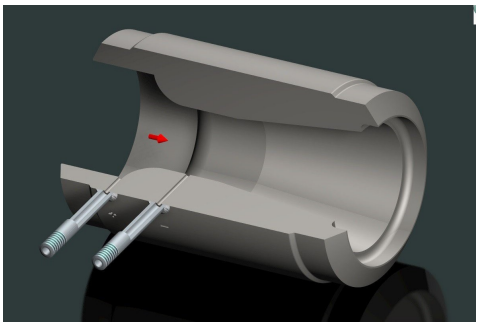

Venturidüse mit Ringkammer

Vorteile

- Unsicherheit ± 0,8 % bis ± 1,67 % in Abhängigkeit der Betriebsdaten
- gute Langzeitgenauigkeit
- keine Wartungskosten, da wartungsfrei
- niedrig bleibender Druckverlust, ca. 10-30 % des berechneten Differenzdruckes

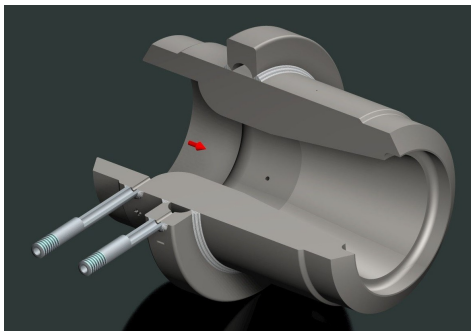

Venturidüse mit Einzelabnahme

Spezifikation

- Nennweiten DN50 - DN600
- Nenndruck PN6 - PN600
- Temperaturbereich bis 600 °C
- andere Nennweiten, Temperaturen und Drücke auf Anfrage möglich

Werkstoffe

Alle DIN, ASTM und ASME Werkstoffe Material wie z.B. 1.0460 / SA105 bis 1.4901 / A182F92, andere Werkstoffe auf Anfrage

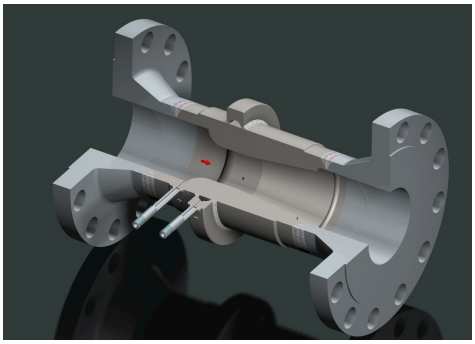

Venturidüse als Flanschausführung

Einbaumöglichkeiten

Venturidüsen können in jeder beliebigen Lage eingebaut werden.

Klassisches Venturirohr nach DIN EN ISO 5167

Einsatzgebiete

Für Mengenmessungen mit hoher Genauigkeitsanforderung, kurzen Ein- und Auslaufstrecken und niedrig bleibendem Druckverlust. Einsatzbereich im Kraftwerksbereich für Frischdampf- und Speisewassermessungen, sowie Verrechnungs- / Bilanzierungsmessungen für alle Industriebereiche.

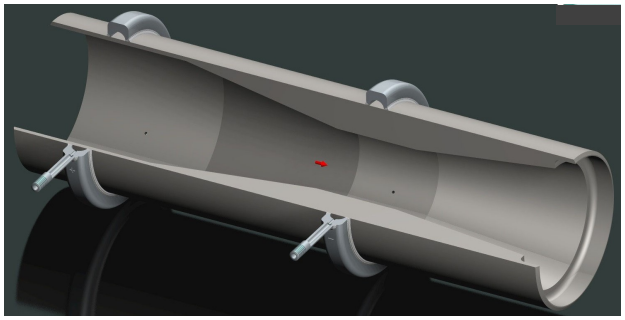

Klassisches Venturirohr

Vorteile

- Unsicherheit ± 0,7 % bis ± 3 % in Abhängigkeit der Betriebsdaten
- hohe Langzeitgenauigkeit
- keine Wartungskosten, da wartungsfrei
- niedrig bleibender Druckverlust, ca. 10-15% des berechneten Differenzdruckes
- kurze Ein- und Auslaufstrecken

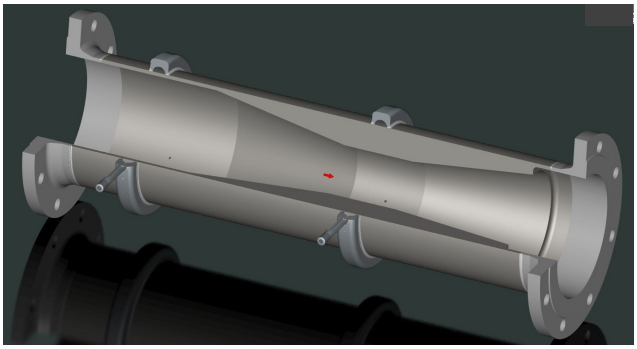

Klassiches Venturirohr mit Flanschanschluss

Spezifikation

- Nennweiten DN50 – DN1200
- Nenndruck PN6 - PN600
- Temperaturbereich bis 600 °C
- andere Nennweiten, Temperaturen und Drücke auf Anfrage möglich

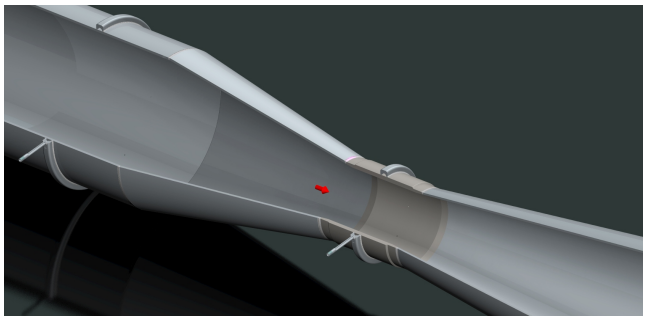

Klassiches Venturirohr als Blechkonstruktion

Werkstoffe

Alle DIN, ASTM und ASME Werkstoffe Material wie z.B. 1.0460 / SA105 bis 1.4901 / A182F92, andere Werkstoffe auf Anfrage

Einbaumöglichkeiten

Venturirohre können in jeder beliebigen Lage eingebaut werden.